	車名	初度登録	型式・車体番号	架装形状	
	いすゞ	H 27/2	TKG - FRR90S1-7073288	ダンプ	

前登録ナンバ	車検有効期限		走行距離		積載量	荷台寸法（mm）			
姫路 自家用		切れ / 抹消	20,600 km	タコ年月 / 一体 別体	3,850 kg	L 3,400	W 2,060	H 340	㈱中京自動車

エンジン状態	A B C	AC	良 不良 無	ブレーキ	A	馬力	190 ps	TM	6 速	3 ペダル

ミッション・デフ（異音、油漏）	異常なし	キャブ廻り	リサイクル料 12,080 円
フレーム関係（錆、車体番号等）	錆少	ベット 有 無	ヘッドランプ HID ハロゲン
上物メーカー名年式,型式及状態等		汚れ 小 中 多	補ブレーキ 1 段
極東		シート破 有 無	特記、重点確認、他
DD04-35 14A10P393Y		ETC 有 無	
ボデー内傷錆有		ラジオ 良 不良	
		バックモニタ 有 無	
		カラー 白黒	
		電格ミラ 有 無	

Fガラス		
要交換	良好	飛石有
ヒビ1cm		
記録簿	有	無

取説	有	無
メンテノート	有	無
PMマフラ	有	無
証明書	有	無

燃料タンク

100L

サイドバンパー 段（ 2 ） マーカー 対(0)

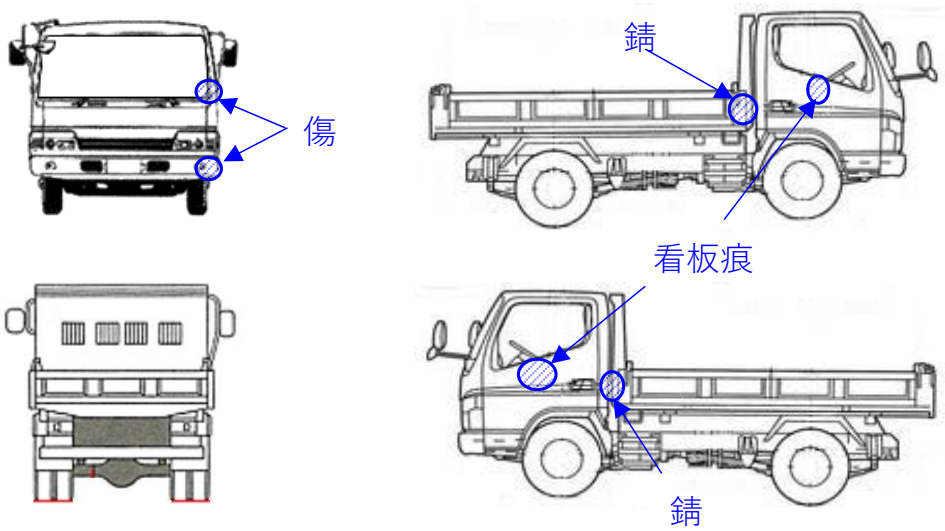

タイヤ0～10、欠、で記載

	7	7	
7	7	7	7

F サイズ	225/80R 17.5
R サイズ	〃
タイヤパタン	ミックス
スペア	10